MS LiftConnect - mehr als nur Aufzugnotruf

MS MIKROPROZESSOR SYSTEME AG

Die MS MIKROPROZESSOR-SYSTEME AG entwickelt und produziert am Hauptsitz in Krailling, einem Vorort im Südwesten von München, seit 1982 leistungsfähige Systeme der Sicherheits- und Gefahrenmeldetechnik.

Innovative Technologien, die sich am Stand der Technik orientieren, kostenoptimierte Lösungen und modulare Ausbaufähigkeit waren uns stets Verpflichtung. Sie profitieren dadurch durch zukunftssichere Produkte.

MS MIKROPROZESSOR SYSTEME AG

Das Thema des heutigen Vortrages:

Die Umstellung der Festnetz-Fernmeldenetze auf IP-basierende Strukturen als Herausforderung und Chance, die Möglichkeit moderner Mobilfunk-IP Netze zu nutzen.

Referent:
Ing. Manfred Spiller
m.spiller@ms-ag.de

MIKROPROZESSOR SYSTEME AG

Anforderungen an Aufzugsnotrufsysteme
gemäß Europa-Norm EN 81-28:2003 (Auszug)

- Die Norm geht davon aus, dass
  das Kommunikationsnetz nicht ausfällt
- Der Notruf muss über ein Fernmeldenetz erfolgen oder es muss eine dem Fernmeldenetz vergleichbare Sicherheit nachgewiesen werden (ÖNORM B 2458)
- Notrufe dürfen bei Ausfall der Energieversorgung nicht behindert bzw. verloren gehen. (Notstromversorgung mindestens 1 Stunde)

Mobilfunk-IP Netze - Chancen und Möglichkeiten

MIKROPROZESSOR SYSTEME AG

Leistungsbeschreibung für den Sprachtelefondienst in Österreich. (Fassung 02.Mai 2011)

Die **A1 Telekom Austria** erbringt im Rahmen ihrer technischen und betrieblichen Möglichkeiten den Sprachtelefondienst nach den Bestimmungen des Telekommunikationsgesetzes (TKD 2003).

Grundleistungen
Abhängig von den technischen und betrieblichen Möglichkeiten kann die Realisierung des Fernsprech-anschlusses auf Basis POTS, auf Basis NGV oder auf Basis GSM erfolgen. (komplette Leistungsbeschreibung siehe Anhang A1)

Mobilfunk-IP Netze - Chancen und Möglichkeiten

MIKROPROZESSOR SYSTEME AG

Derzeitig genutzte Übertragungswege für Aufzugnotrufsysteme in Österreich

IP-basierende analoge Telefonnetze (POTS)

ISDN Telefonnetze mit a/b-Wandler

GSM-Gateways mit analogem Telefonausgang

- Übertragung als bedarfsgesteuerter Verbindungsaufbau
  Überwachung durch zyklischen Testanruf

Mobilfunk-IP

- Ständig im IP-Netz eingebucht, kein Verbindungsaufbau erforderlich. Extrem schnelle und sichere Datenübertragung.
  Zusätzliche Überwachung durch zyklischen Testanruf

Mobilfunk-IP Netze - Chancen und Möglichkeiten

MIKROPROZESSOR SYSTEME AG

Übertragung über POTS bzw. GSM

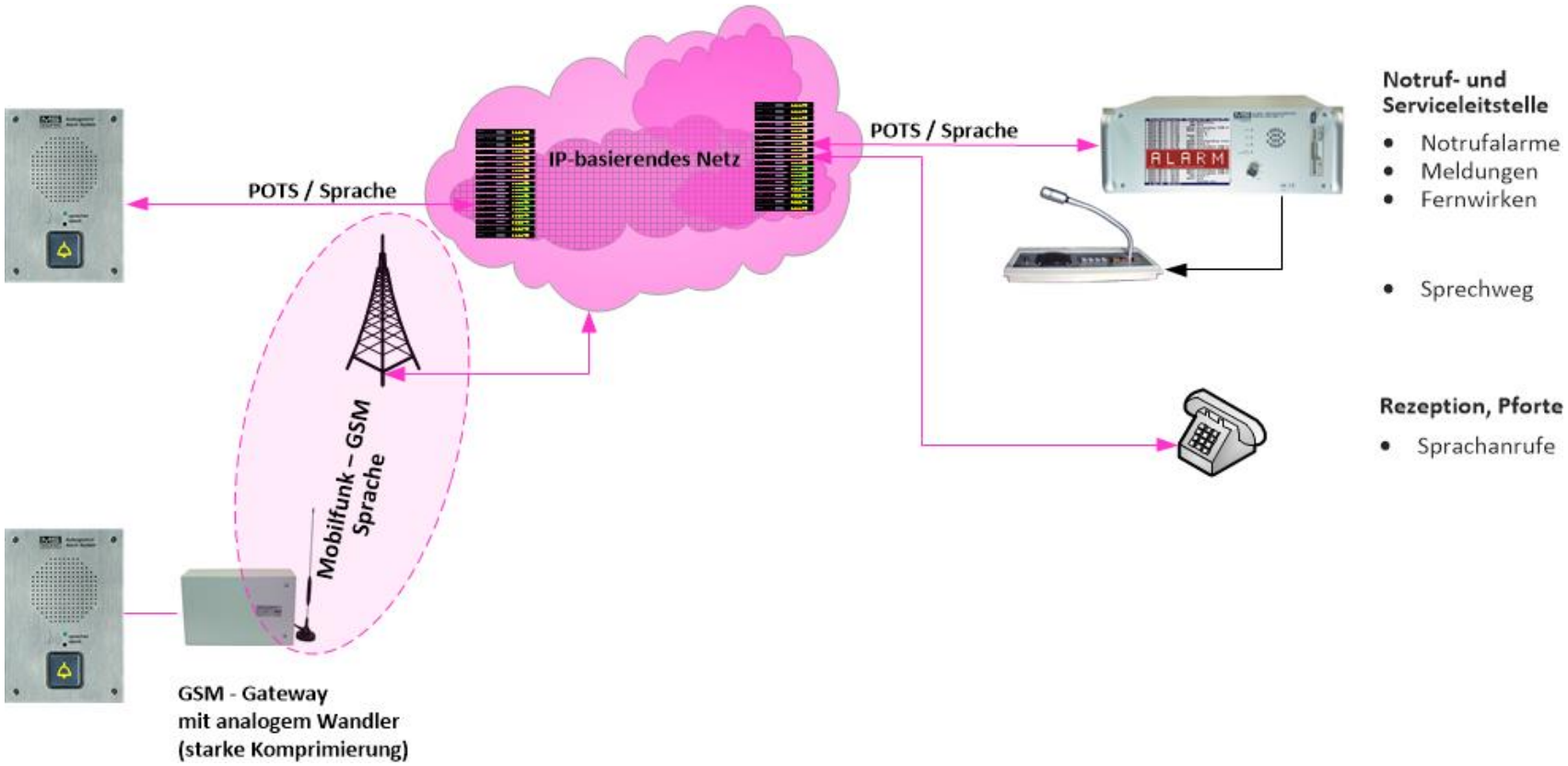

Mobilfunk-IP Netze - Chancen und Möglichkeiten

MIKROPROZESSOR SYSTEME AG

Veränderung der Eigenschaften bei Verwendung von:
IP-basierenden Festnetzen (POTS)

- sprachoptimiertes VoIP-Netz
- eingeschränkte Funktionalität (Fernwartung)

GSM-Gateways mit analogem Wandler

- sprachoptimiert mit hoher Komprimierung/Dekomprimierung
- hohe Wahrscheinlichkeit von häufigen Übertragungsfehlern
- Modemsignale meist unbrauchbar (Töne im Sprachkanal)

Fazit:

- Formate meist nicht für IP-Netze geeignet, daher unzuverlässig
- Bei Sprache: Datenverluste kaum wahrnehmbar („Knacks“)
- Bei Daten bedeuten verlorene oder zu spät ankommende Datenpakete:
  = gescheiterte Datenübertragung

MIKROPROZESSOR SYSTEME AG

Die Umstellung der Telekommunikationsnetze: Herausforderung und Chance für eine multifunktionale Aufzugsüberwachung

Mobilfunk-IP Netze - Chancen und Möglichkeiten

MIKROPROZESSOR SYSTEME AG

Übertragung über Mobilfunk-Internet und Sprache

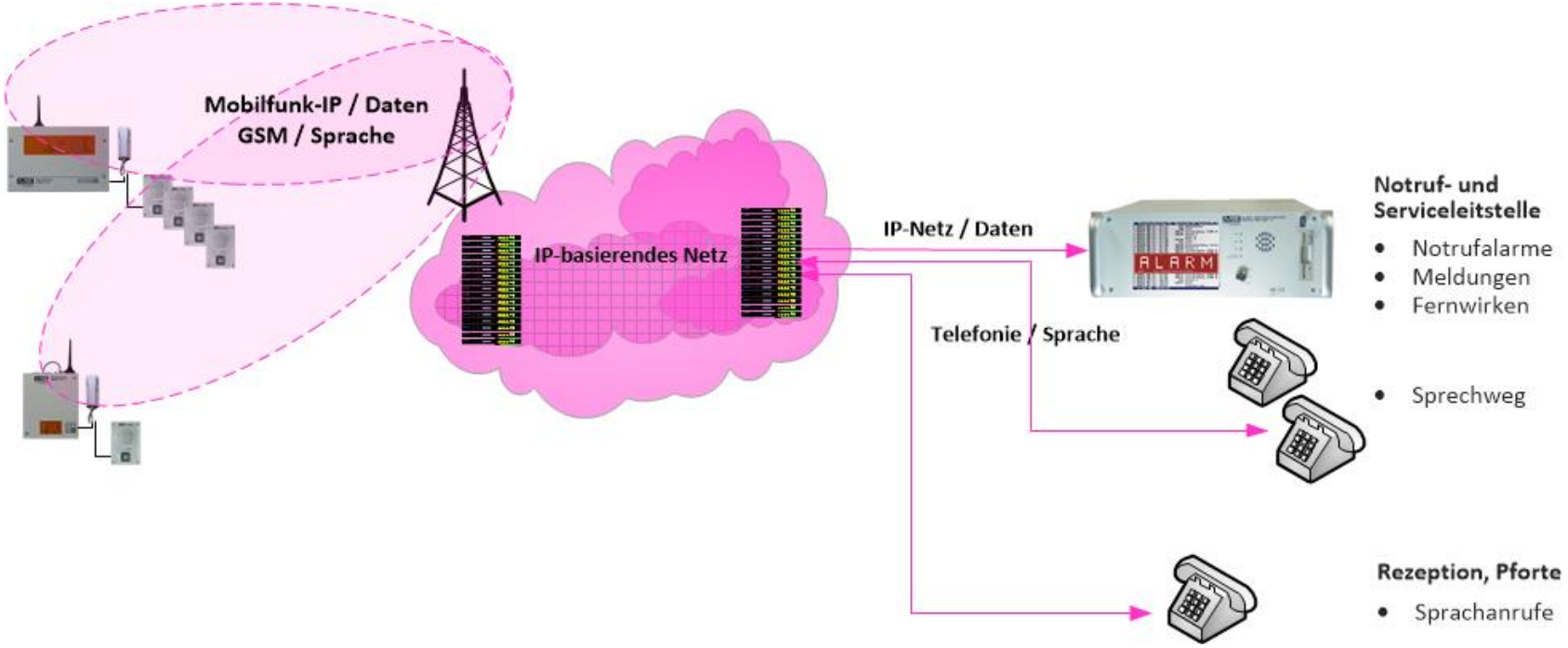

Mobilfunk-IP Netze - Chancen und Möglichkeiten

MIKROPROZESSOR SYSTEME AG

Eigenschaften des Mobilfunk-IP Netzes

- Sichere und sehr schnelle Datenübertragung (Notrufübertragung typisch 3 Sekunden)
- Durch hohe Datenraten für Fernüberwachung geeignet
- Kein Besetzt mehr in Leitstellen (Bandbreite bestimmt Anzahl der gleichzeitigen Übertragungen)
- Ständig im Datennetz eingebucht (ständige Überwachung)
- AES tauglich durch Trennung von Daten und Sprache
- Zusätzlicher Übertragungsweg über GSM

Mobilfunk-IP Netze - Chancen und Möglichkeiten

MIKROPROZESSOR SYSTEME AG

MS LiftConnect und 4104 - multifunktionale Aufzugsüberwachung

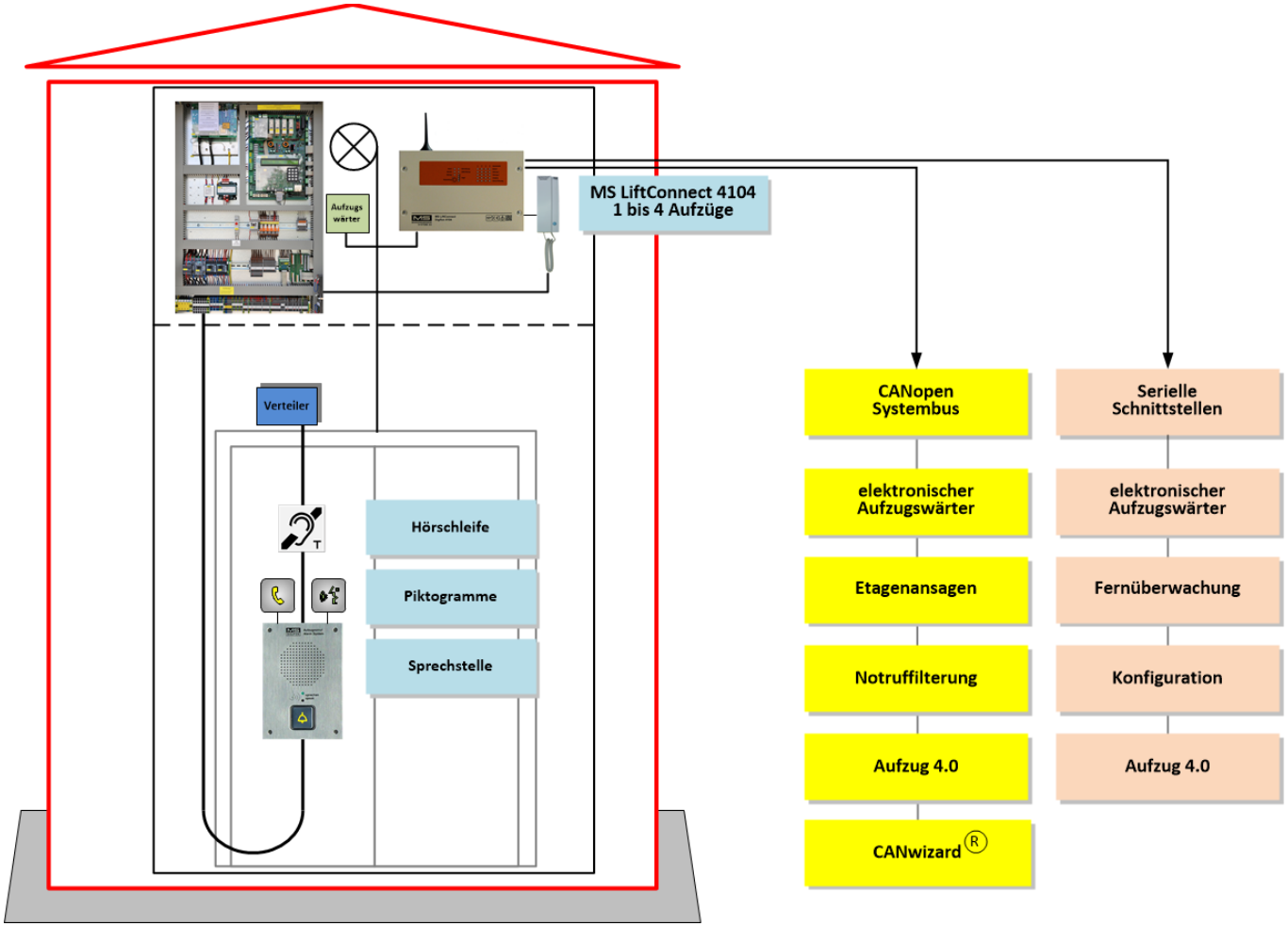

Mobilfunk-IP Netze - Chancen und Möglichkeiten

MIKROPROZESSOR SYSTEME AG

MS LiftConnect 4101 und 4104 - multifunktionale Aufzugsüberwachung

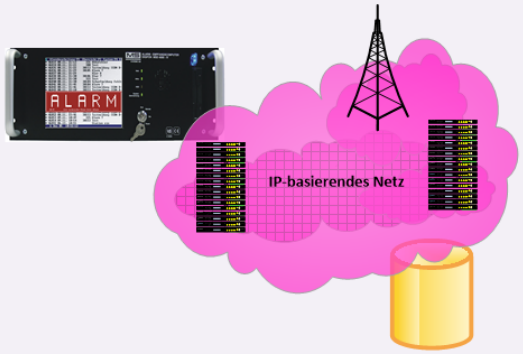

Notrufe, Meldungen, Sprache
Aufzugswärter, Aufzugsmanagement
Dokumentation - BetrSichV

Technische Serviceleitstellen

- Fernüberwachung
- Fernkonfiguration
- Fernupdates
- Fernsteuerungen
- Elektronischer Aufzugswärter
- Meldungen
- E-Mail

Service

- Fernüberwachung
- Fernkonfiguration
- Fernupdates
- Fernsteuerungen
- Statusabfragen

Notruf- und Serviceleitstellen

- Notrufalarme
- Kommunikation
- Meldungen
- Fernwirken

Rezeption, Pforte

- Sprachanrufe

Dienstleister

- Sprachanrufe
- SMS
- E-Mail

MIKROPROZESSOR SYSTEME AG

Zusatznutzen der multifunktionalen Aufzugsüberwachung MS LiftConnect 4101 und 4104

- Nur 1 System für alle Funktionalitäten
- Fernüberwachung der Aufzugssteuerung
  mit Originalsoftware des Steuerungsherstellers
- Elektronischer Aufzugswärter
  extern oder in Steuerung integriert
- Zusätzliche Eingänge für Störmeldungen
- Aufzug 4.0 - intelligentes Aufzugsmanagement
  Meldungen/ Störungsmeldungen/ Statusinformationen

MIKROPROZESSOR SYSTEME AG

Zusatznutzen der multifunktionalen Aufzugsüberwachung MS LiftConnect 4101 und 4104

- Mit Auslieferung betriebsbereit
- Zukunftssichere Lösung durch Mobile-Internet
- Sichere und schnelle Datenübertragung über IP-Protokoll
- Freisprechen in sehr guter Sprachqualität
- Offenes Sicherheitsdatenformat
- Umfangreiche Diagnosefunktionen
- Ein-Mann-Revisionsmodus

MIKROPROZESSOR SYSTEME AG

Zusatznutzen der multifunktionalen Aufzugsüberwachung MS LiftConnect 4101 und 4104

- Eingebautes „Messgerät“ für Signalpegel und Signalqualität
- Automatisches Messprotokoll nach einer „Messfahrt“
- Ereignisspeicher für 1.000 Ereignisse
- Fernprüfbarer Notruftaster anschließbar
- Umfangreiche Eigentests wie Lautsprecher-Mikrofon- Netz-, Akku-, Kapazitäts-Überwachung
- Mehrere Übertragungsformate
  Daten, Sprache, EMail, SMS

Mobilfunk-IP Netze - Chancen und Möglichkeiten

MIKROPROZESSOR SYSTEME AG

Zusatznutzen der multifunktionalen Aufzugsüberwachung MS LiftConnect 4101 und 4104

- Fernkonfiguration, Fernupdate, Fernabfrage
- Direkter Einbau in Aufzugsteuerung

CANopen-Bus-Teilnehmer

- Überwachung der Aufzugsteuerung (Heartbeat)
- Elektronischer Aufzugswärter
- Etagenansagen
- Notruffilterung
- CANwizard[R]

MIKROPROZESSOR SYSTEME AG

MS DiaKon – komfortables Diagnose und Konfigurationstool

- Konfiguration über Schnittstelle, USB, Internet
- Express und Expertenmodus

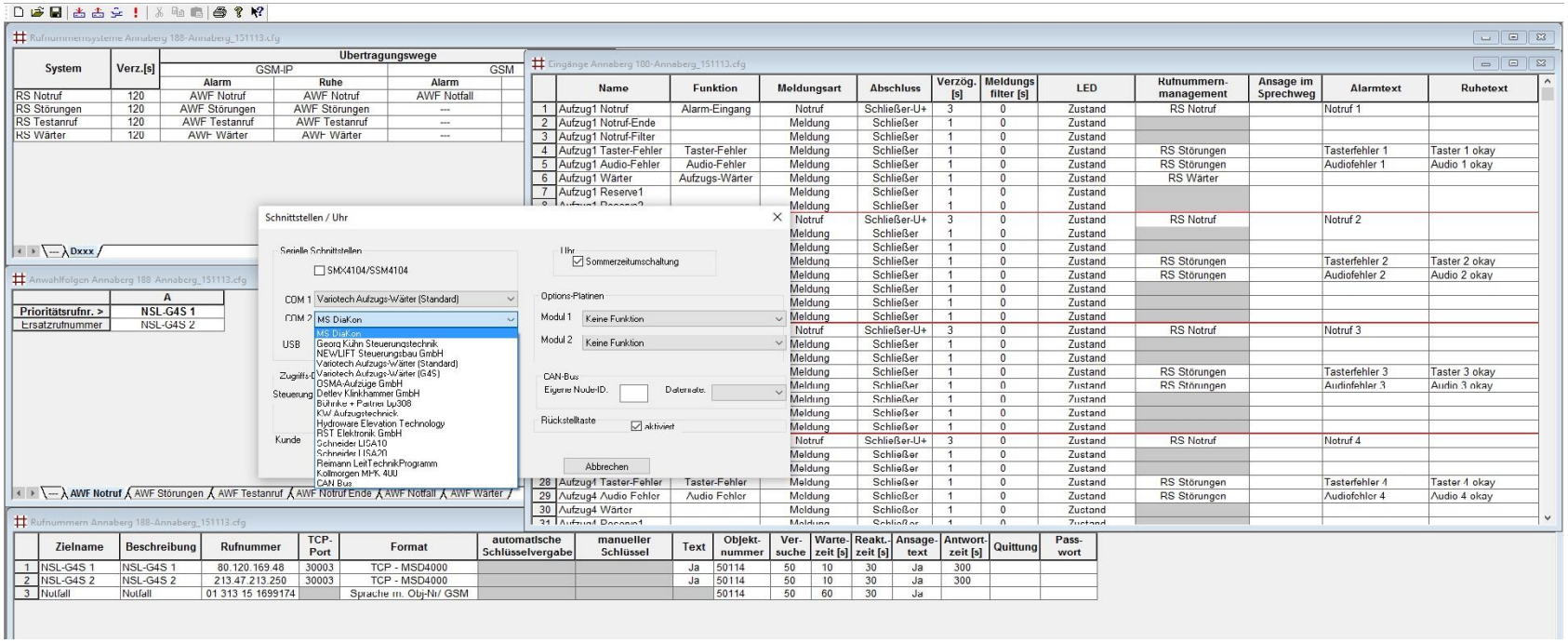

Mobilfunk-IP Netze - Chancen und Möglichkeiten

MS MIKROPROZESSOR SYSTEME AG

TÜV-A-AT-1-13-354NRSK

TÜV AUSTRIA

Bescheinigung

Certificate

Produkt / *Product:* Fernnotrufsystem

Type / *Type:* Digifon-Liftbox, MS LiftConnect DIGIFON 4104 und LiftSafe V2

Antragsdatum / *Date of application:*
31.07.2013

Bescheinigungsnummer / *Certificate number:*
TÜV-A-AT-1-13-354NRSK

Zugelassene Stelle / *Approved body:*
TÜV AUSTRIA SERVICES GMBH
Krugerstraße 16
A-1015 Wien
ID-Nr.: 0408

Bescheinigungsinhaber / *Certificate holder:*
MS Mikroprozessor Systeme AG
Talangerstraße 7
D-82152 Krailling

Prüfstelle / *Test laboratory:*
TÜV AUSTRIA SERVICES GMBH
Krugerstraße 16
A-1015 Wien

Hersteller / *Manufacturer:*
MS Mikropr.-Systeme AG, Talangerstraße 7, D-82152 Krailling
VARIOTECH GmbH, Gewerbeweg 5, A-Gänserndorf

Prüfgrundlage:
Basis of examination:
ONORM B2456: 2005-04-01
ÖNORM EN 81-28: 2003-11-01
ONORM EN 81-70: 2003-12-01

Datum und Nummer des Prüfprotokolls:
Date and number of laboratory report:
2013 - AT - SP / 0066

Bemerkungen:
Remarks:
Das geprüfte Produkt erfüllt die Prüfgrundlagen im Rahmen des im Prüfprotokoll definierten Anwendungsbereichs.
The product fulfills the base of examination in the scope of application, defined in the laboratory report.

Verbreitung dieser Bescheinigung nur im Ganzen.
Spread of this certificate allowed complete only.

25.02.2014
Ausstellungsdatum
Date of issue

Ing. Thomas MALDET
Zertifizierungsstelle
Certifying Department

25.02.2017
Gültig bis
Valid until

Auszugsweise Vervielfältigung nur mit Genehmigung der TÜV AUSTRIA SERVICES GMBH gestattet
Duplication of this document in parts is subject to the approval TÜV AUSTRIA SERVICES GMBH

QFM-AT-035 Rev. 06

Seite / Page: 1/1

ZERTIFIKAT | CERTIFICATE | CERTIFICAT | CERTIFICADO | СЕРТИФИКАТ | شهادة | 证书 | 認證

MIKROPROZESSOR SYSTEME AG

Vielen Dank für Ihre Aufmerksamkeit

m.spiller@ms-ag.de www.ms-ag.de